LIGNODUR

terrafina®

Sichtschutz **refugio**

Freiräume schaffen

vielseitig
pflegeleicht
individuelle Gestaltung

MADE IN GERMANY

www.terrafina.de

Freiräume ganz
nach Ihren Vorstellungen

grau marmoriert / 17°

LIGNODUR
terrafina®
Sichtschutz refugio

Mit refugio setzen Sie Akzente.
Dieses innovative Sichtschutzsystem macht Sie zum Gestalter Ihres Außenbereiches. Realisieren Sie Ihr eigenes Projekt und schaffen Sie sich neue Freiräume.

Die innovativen Gestaltungselemente bieten neben dem funktionalen Nutzen auch eine harmonische Verbindung von Architektur und Natur.

Ruheoasen ohne Einblicke.
Sonnengenuss ohne störenden Windzug.
Schaffen Sie sich Ihr persönliches Refugium.

Durch die modulare Bauweise sind Ihrer Kreativität keine Grenzen gesetzt.

terrafina Sichtschutz refugio, elegant, modular und zeitlos.

LIGNODUR
terrafina®
Sichtschutz **refugio**

Vielseitig, universell und absolut pflegeleicht

LIGNODUR terrafina® Sichtschutz refugio zeichnet sich durch seine Beständigkeit gegen Sonne, Regen, Kälte, Hitze, Salz- und Chlorwasser aus und überzeugt durch seine Lebensdauer.

Das glatte Oberflächendesign ist leicht zu reinigen. Unterhaltsarbeiten wie Streichen und Ölen entfallen.

Farbvarianten

Vielseitige Farbgestaltung mit eleganten und pflegeleichten Oberflächen.
Passende Pfosten mit Edelstahlabdeckung. Musteraufbau 17° Außenansicht.

dunkelbraun
marmoriert D 05

braun
marmoriert B 20

beige
marmoriert B 19

grau
marmoriert G 10

elfenbein E 12

grau G 08

17º auf Abstand und geschlossen
elfenbein

Gestaltungsvarianten

modulare Paneele
von blickdicht bis offen

17º Innenansicht
grau marmoriert

17º Außenansicht
grau marmoriert

Systemkomponenten

Durchdacht und komplett zur leichten Montage.

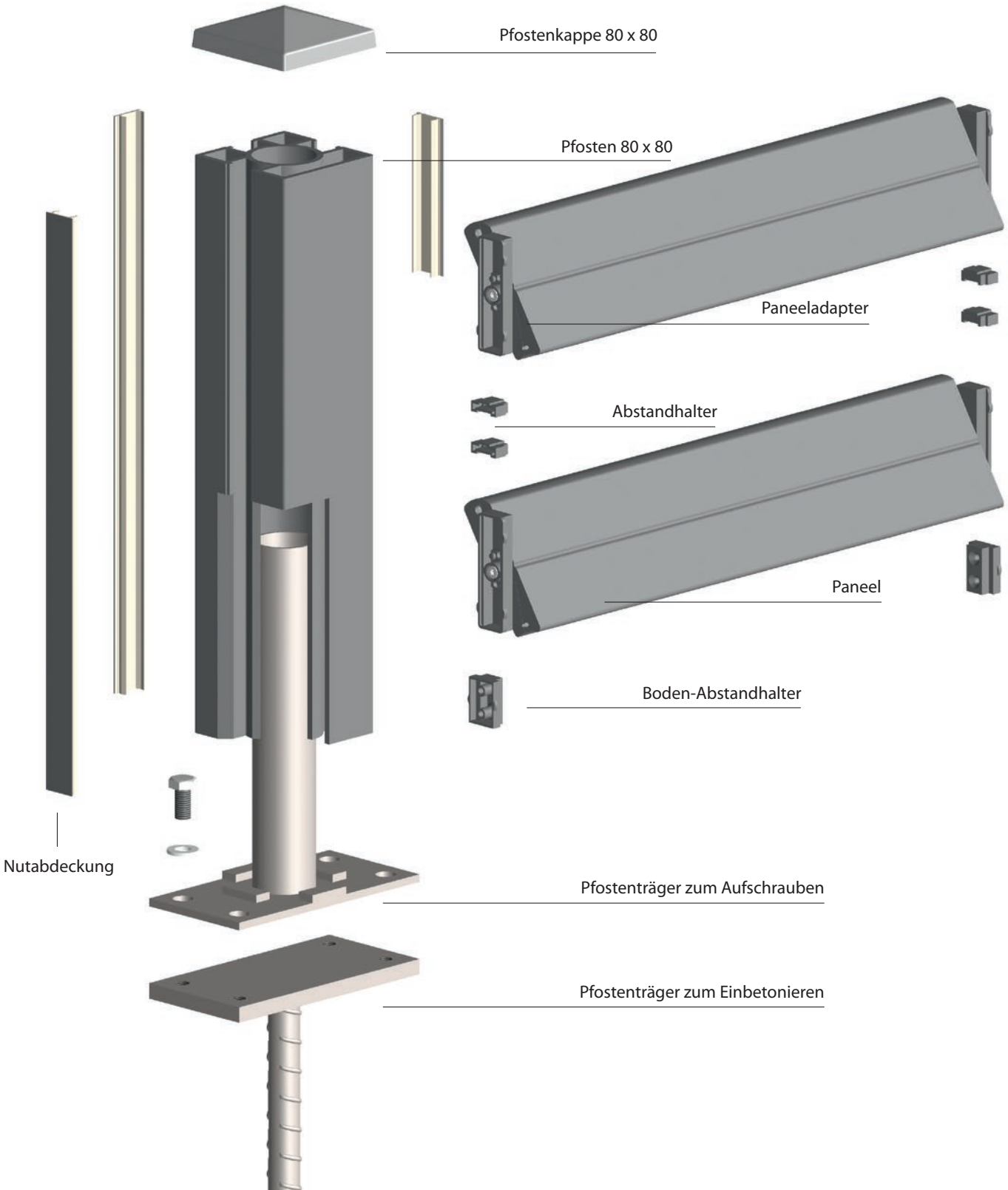

Technische Daten

Pfosten

Material:	WPC (Holz-Verbund-Werkstoff)
Abmessung:	80 x 80 mm
Länge:	Standard - 1870 mm
	Sonderlänge - 2100 mm

Pfostenkappe

Material:	Edelstahl V2A
Abmessung:	80 x 80 mm

Paneel

Material:	WPC (Holz-Verbund-Werkstoff)
Abmessung:	94 x 24 mm
Deckbreite:	90 mm
Länge:	Standard - 1790 mm
Bedarf:	20 Paneele bei 1,80 m Höhe

Lichtes Pfostenabstandsmaß:	1800 +/- 3 mm
Rastermaß Mitte Pfosten:	1880 mm

Pfostenträger zum Aufschrauben

Material:	Stahl, verzinkt
Länge:	500 mm
Plattengröße:	80 x 160 mm
Befestigungs-bohrungen:	Ø 13 mm

Pfostenträger zum Einbetonieren

Material:	Stahl, verzinkt
Länge:	400 mm
Plattengröße:	80 x 160 mm
Gewindegröße:	M 10

Modulares Paneelsystem

Sie haben die Wahl.

Durch das ausgeklügelte Befestigungssystem ist es Ihnen überlassen, in welchem Abstand oder in welchem Winkel die Paneele montiert werden.

0°
ohne Abstand

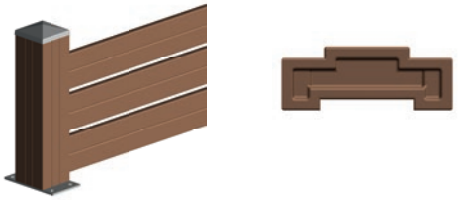

0°
mit Abstand

17°
ohne Abstand

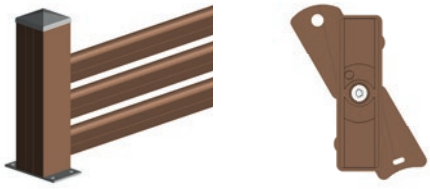

32°
ohne Abstand

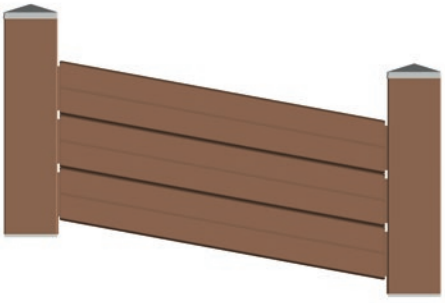

17°
ohne Abstand
auf 10º Gefälle

LIGNODUR
terrafina®
Sichtschutz **refugio**

Einzigartig nachhaltig

Mit **LIGNODUR® terrafina** bieten wir Ihnen ein hochwertiges High-Tech-Produkt, das die Vorteile von Holz mit den Vorzügen von Kunststoff vereinigt.

Der **Holz-Verbund-Werkstoff** LIGNODUR® überzeugt über Jahre hinweg durch seine Formstabilität und Dauerhaftigkeit und wird umweltschonend hergestellt.

Für die Produktion verwenden wir nur heimische Weichhölzer aus nachhaltiger Forstwirtschaft. Unsere Produkte sind **PEFC – zertifiziert**. Tropenholz ist nicht enthalten. Sie erhalten eine attraktive und umweltbewusste Alternative zum Tropenholz.

Die Windlast ist nach ift-Prüfverfahren zertifiziert.

PEFC™
PEFC/04-31-1955

©ift Rosenheim
Nr. 12-003433-PR01

MADE IN GERMANY

Einfachste Paneelmontage

Das einfache und logische Stecksystem der Paneele bietet eine komfortable Montage.

Passen Sie Breite und Höhe Ihren individuellen Bedürfnissen an.

Winkelmontage

Nutverblendung

individuelles Kürzen

Abstandhalter

Edelstahlkappe Edelstahl 2 VA

Universelle Pfostenmontage

Pfostenträger zum Einbetonieren

Pfostenträger zum Aufschrauben

Absolut pflegeleicht

Das glatte Oberflächendesign ist witterungsbeständig und leicht zu reinigen. Handelsübliche Reiniger und weiche Tücher reichen aus. Nähere Informationen unter **www.terrafina.de**.

Stand: 06.09.2013 · Technische Änderungen vorbehalten
Farbabweichungen vom Original können drucktechnisch bedingt sein.

Autorisierter Fachhändler:

MÖLLER GmbH & Co. KG · Am Kindergarten 1 · D-59872 Meschede - Eversberg
Fon +49 / (0) 291 / 2993-0 · Fax +49 / (0) 291 / 2993-99
info@moeller-profilsysteme.de · www.moeller-profilsysteme.de

MADE IN GERMANY

PEFC/04-31-1955

Nr. 12-003433-PR01

www.terrafina.de